OKNO DŘEVĚNÉ, BOROVICE, TROJITÉ, OTEVÍRAVÉ A OTEVÍRAVĚ–SKLOPNÉ– s izolačním dvojsklem, OTEVÍRAVÉ DOVNITŘ, ROZMĚR 1790x1200, VNĚJŠÍ PARAPET OPLECHOVÁNÍ r.š. 200 mm, d. 1790 mm, VNITŘNÍ PARAPET DŘEVĚNÝ, BOROVICE, š. 190 mm, d. 1760 mm
BARVA OKEN VYBRÁNA NA ZÁKLADĚ PŘEDLOŽENÉHO VZORNÍKU.

O.05

POHLED Z INTERIÉRU

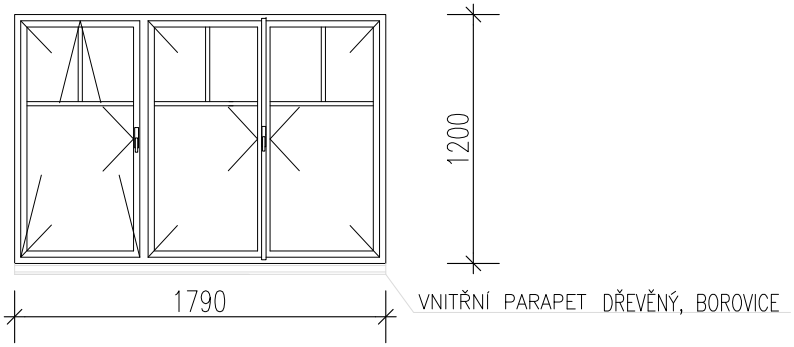

POHLED Z EXTERIÉRU

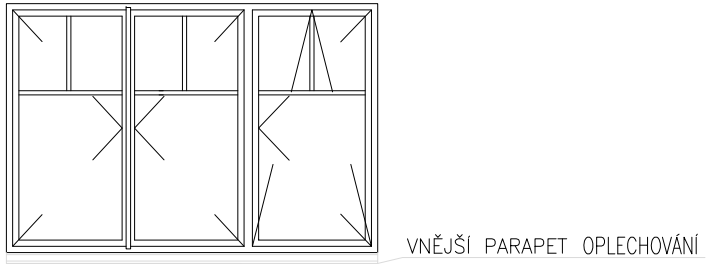

ŘEZ

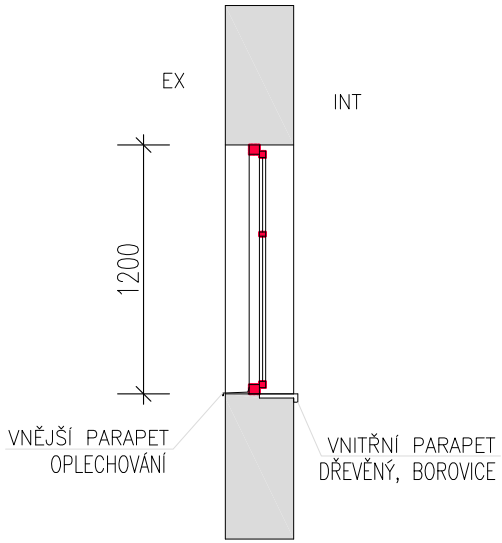

PŮDORYS

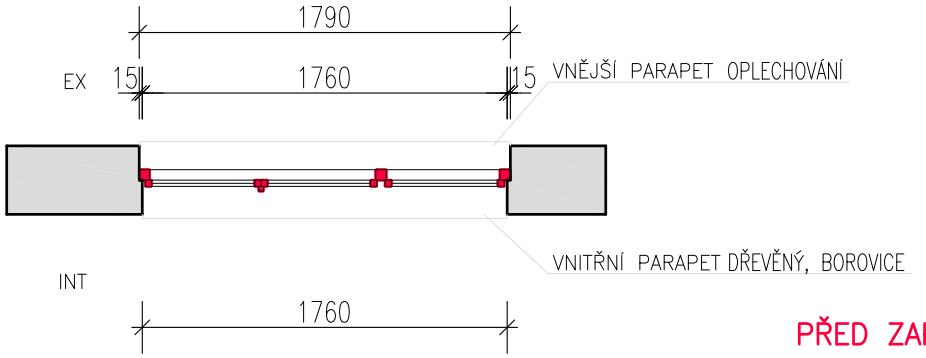

PŘED ZAPOČETÍM PRACÍ JE POTŘEBA OVĚŘIT VEŠKERÉ ROZMĚRY NA STAVBĚ!